DALA CUBI

DALA RONDI

ENCASTRÉ

Le DALA CUBI / RONDI est un spotLED réalisé en acier finition époxy,
avec un diffuseur en polycarbonate satiné pour une lumière diffuse et répartie.
Une mini collerette permet un encastrement discret
en s'adaptant au RAL de finition du faux-plafond.

ÉQUIPEMENTS ÉLECTRIQUES

Source LED. Alimentations électroniques intégrées.

DIMENSIONS

120 x 120 x 120 mm - Ø 120 x 120 mm.

OPTIONS

Gradation du flux et/ou de la température de couleur. Coloration des sources.
Kit de montage pour modèle apparent. Détecteur de présence.

TOUTES DIMENSIONS, FINITIONS ET SOURCES INTÉGRÉES PEUVENT ÊTRE ADAPTÉES À VOS PROJETS.

MODÈLES ET CERTIFICATIONS

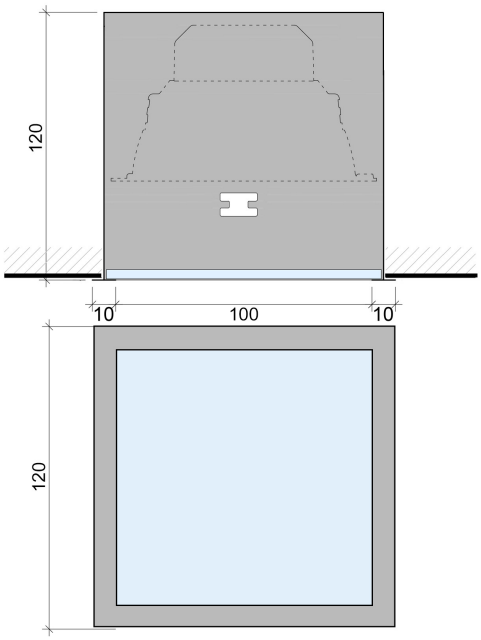

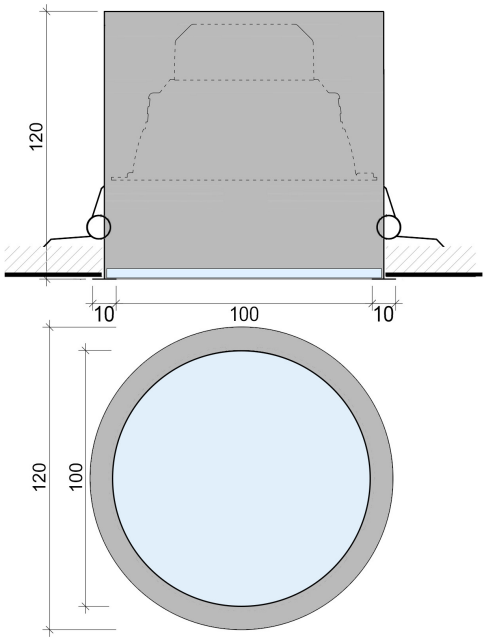

Pose	Dimensions	Source	Flux nominal	Puissance	IRC	Gradation	Couleur °K	Prix Public HT
encastré	120x120x120mm	LED	1000 lm	5.4 W	> 90	DALI	3000 à 6000	148,00 €
encastré	Ø 120x120mm	LED	1000 lm	5.4 W	> 90	DALI	3000 à 6000	148,00 €